Lekeapparat
Eco Wood
Art: W8011

Lekeapparat med sklie, klatrevegg og balkong.

Passer fint med andre apparater i samme ECO Wood serie. ECO / ECO Wood er en lun og naturinsspirert serie apparater med detaljer i impregnert limtre.

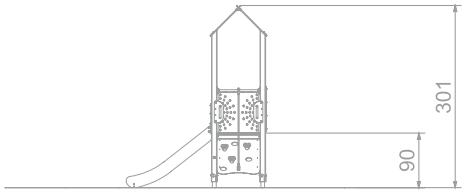

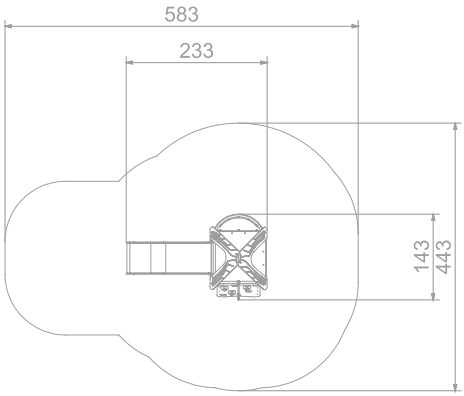

Størrelse apparat:
L: 2 330 mm
B: 1 430 mm
H: 3 010 mm

Størrelse sikkerhetsområde:
L: 5 830 mm
B: 4 430 mm

Kapasitet: 4 brukere

Fallhøyde: 0,90 meter
Standard: EN 1176-1:2017-12

Material:
Impregnert limtre
Aluminium
Galvanisert stål.
HDPE
Polstret wire

Garanti & Forvaltning/drift/vedlikehold:
Produktet er 100% vedlikeholdsfritt og krever derfor ingen vedlikehold.
Vi anbefaller å regelmessig sjekke at alle skruer, bolter, stolper etc er faste. Rengjør produktet med med jevne mellomrom.

Se generelle betingelser på www.lekogpark.no